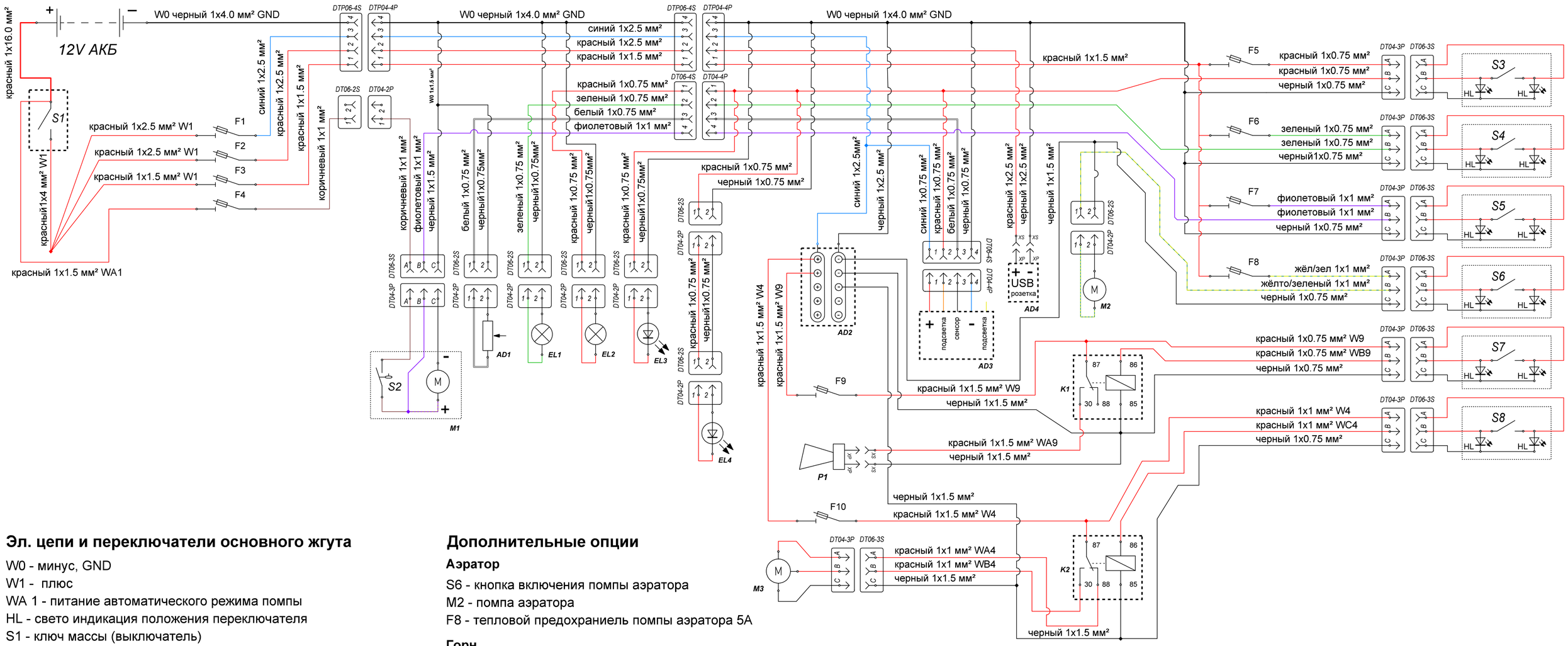

Эл. цепи и переключатели основного жгута

W0 - минус, GND
W1 - плюс
WA 1 - питание автоматического режима помпы
HL - свето индикация положения переключателя
S1 - ключ массы (выключатель)
S2 - автоматический режим в.о помпы (встроенный поплавок)
S3 - кнопка включения ходовых огней
S4 - кнопка включения стояночного огня
S5 - кнопка включения водоотливной помпы

Потребители основного жгута

M1 - автоматическая водоотливная помпа
EL1 - лампа стояночного огня
EL2 - лампа ходового огня (корма)
EL3 - лампа ходового огня (правый борт)
EL4 - лампа ходового огня (левый борт)
AD1 - датчик уровня топлива
AD2 - шина дополнительного питания
AD3 - указатель уровня топлива
AD4 - USB розетка (прикуриватель)

Предохранители основного жгута

F1 - тепловой предохраниель шины дополнительного питания 10А
F2 - тепловой предохраниель USB розетки или прикуривателя 10А
F3 - тепловой предохраниель питания кнопок 10А
F4 - тепловой предохраниель автоматического режима в.о помпы 5А
F5 - тепловой предохраниель ламп ходовых навигационных огней 3А
F6 - тепловой предохраниель лампы стояночного огня 3А
F7 - тепловой предохраниель водоотливной помпы 5А

Дополнительные опции

Аэратор

S6 - кнопка включения помпы аэратора
M2 - помпа аэратора
F8 - тепловой предохраниель помпы аэратора 5А

Горн

S7 - кнопка включения горна
P1 - горн (звуковой сигнал)
K1 - ЭМ реле
F9 - тепловой предохраниель горна 10А
W9 - плюс
WA9 - питание горна
WB9 - управляющий ЭМ реле

Стеклоочиститель

S8 - кнопка включения стеклоочистителя
M3 - мотор стеклоочистителя (дворник)
K2 - ЭМ реле
F10 - тепловой предохраниель стеклоочистителя 5А
W4 - плюс
WA4 - питание стеклоочистителя (режим паркинг)
WB4 - питание стеклоочистителя
WC4 - управляющий ЭМ реле

Внимание: *цвета проводов потребителей изображены в цвет проводов жгута для большей информативности и могут отличаться от действительности.*

VBOATS
TEXIKO
TECHNOLOGY IN DETAIL

Схема электрическая, принципиальная для моделей:
Волжанка 46 Fish
Волжанка 50 Fish

жгут консоли, жгут левого ходового огня
жгут центральной части, жгут кормовой части

Дата создания	Дата изменения	Формат
27/04/2025	29/06/2025	A2

Схема может быть изменена без предварительного уведомления.
В зависимости от комплектации принципиальная электрическая схема может меняться.